Chcete se dozvědět více o našich produktech?

Neváhejte a kontaktujte nás. Podrobné informace
o společnosti a o našem sortimentu produktů
jsou dostupné on-line na

www.hurner.sk
www.antprofitools.cz

HÜRNER
SCHWEISSTECHNIK

Váš autorizovaný distributor:

ant PROFITOOLS s.r.o.
Potrubářské a instalatérské nářadí

Příkop,
602 00 Brno
tel.: +420 601 222 558
e-mail: info@antprofitools.cz
web: www.antprofitools.cz
web: www.hurner.sk

12.2021

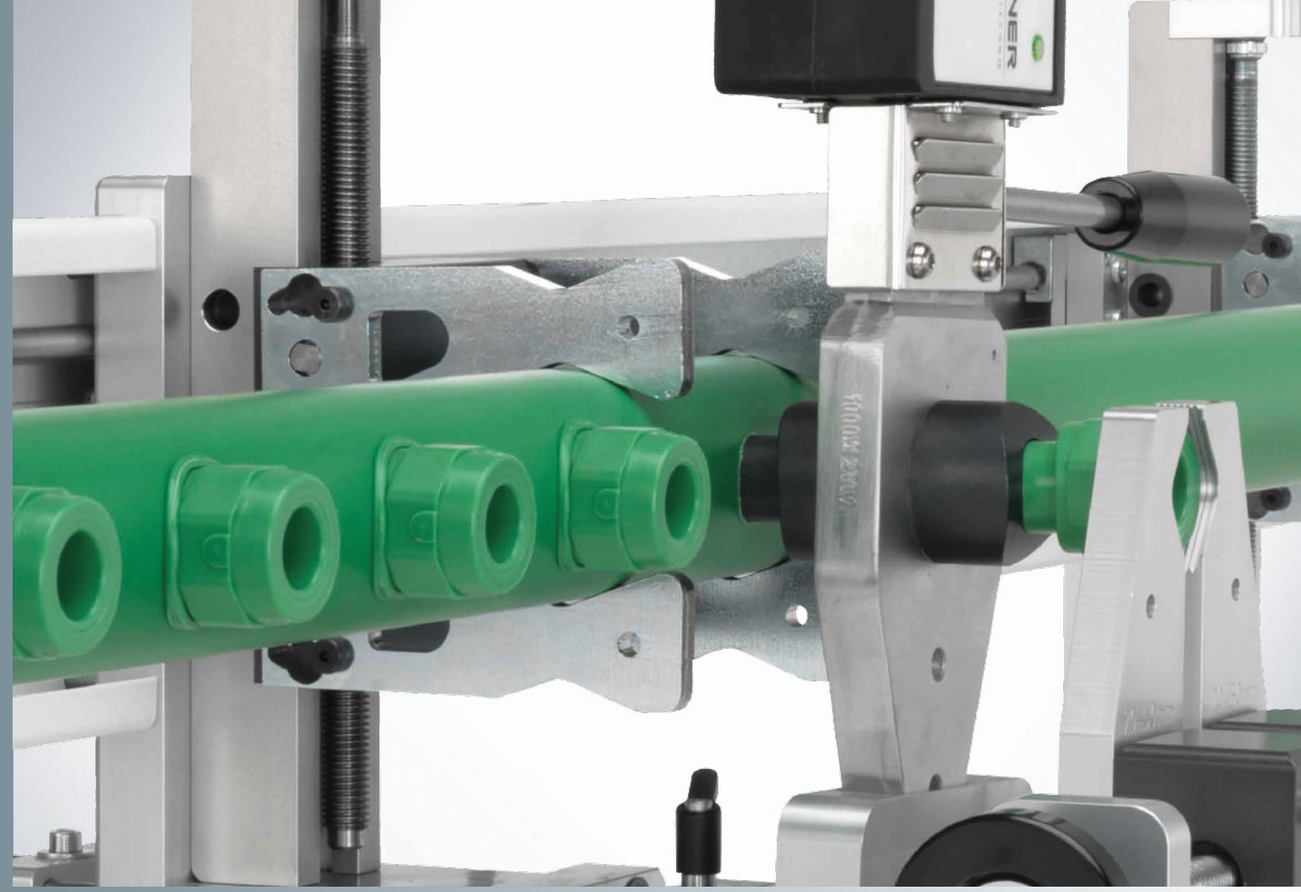

HÜRNER
HWT 160 SW-S

HÜRNER
SCHWEISSTECHNIK

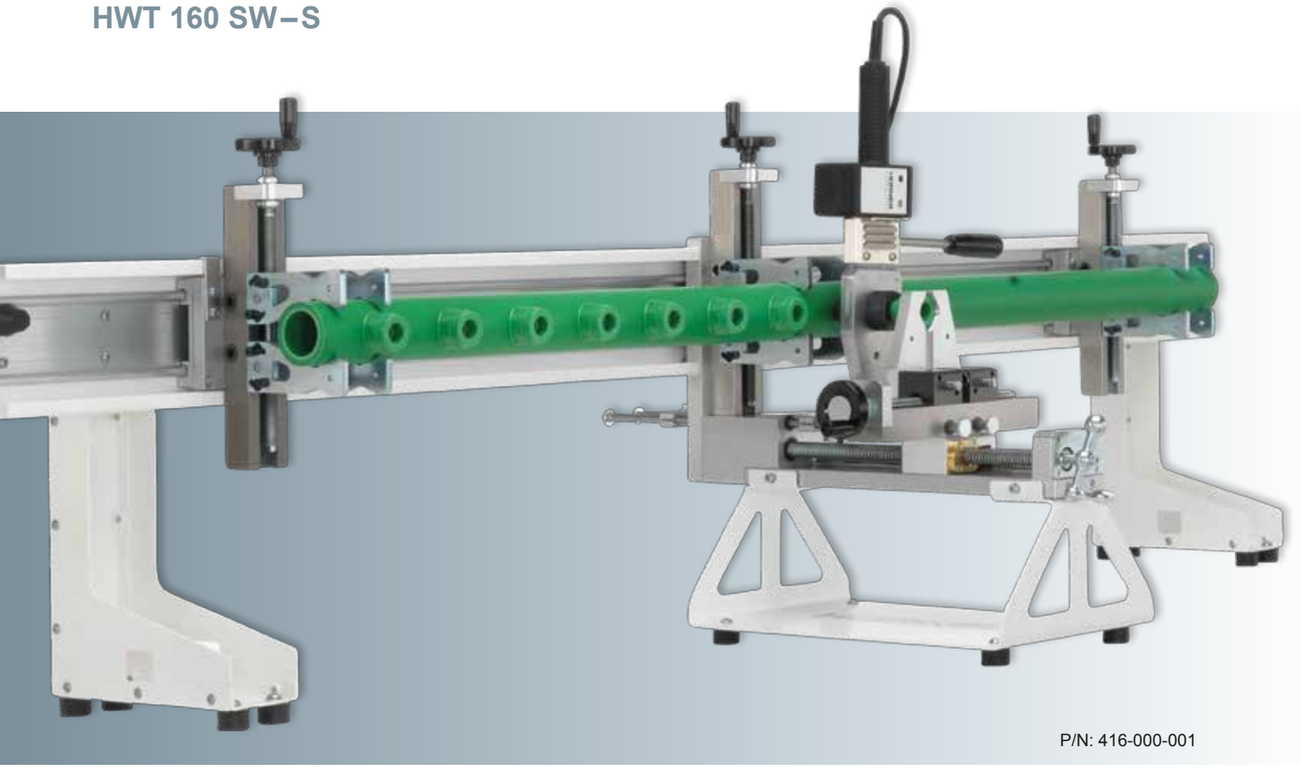

P/N: 416-000-001

Technické specifikace	
Provozní rozsah	Přímé potrubí venk. průměr 40 - 160 mm Rozdělovače venk. průměr 20 - 90 mm
Materiály	PP, PP-R, PEHD, jiné na požádání
Rozsah teploty topného tělesa:	260 °C | 500 °F (200 °C až 270 °C | 392 °F až 518 °F)
Zahrnuté příslušenství	Levé a pravé podpěrné rameno hlavního potrubí 40-160mm, základní montážní stojan pro upevnění vrtačky a svářečky (bez vrtačky, svářečku je třeba doobjednat), upínky pro sedlové tvarovky odboček do dimenze 63mm (válcové nebo osmiúhelní),

HWT 160 SW-S		
HWT 160 SW-S	P / N:	416-000-000
Rozměry základního montážního stojanu (Š × V × H)	360 × 650 × 610 mm	
Hmotnost stroja	21 kg	
HWT 160 SW – S včetně pohyblivých podpěrných ramen hlavního potrubí	P / N:	416-000-001
Rozměry stroje (Š × V × H):	2000 × 650 × 610 mm	
Hmotnost stroja	43 kg	
Nezbytné příslušenství		
Svářečka s elektronickou regulací teploty se sedlovými polyfúzními nástavci 20-63mm, 230 V / 50 Hz, 1,0 kW:	P / N:	416-074-000
Svářečka s elektronickou regulací teploty se sedlovými polyfúzními nástavci 63 - 90 mm, 230 V/50 Hz, 1,5 kW:	P / N:	416-074-001

HÜRNER
HWT 160 SW – S

HÜRNER HWT 160 SW–S je profesionální polyfúzní svařovací přípravek pro výrobu rozvaděčů a odboček z PP, PP-R a HDPE. Pomocí HWT 160 SW-S se do vyvrtaných děr do hlavního potrubí precizně navaří sedlové tvarovky pro odbočovací potrubí. Je to ideální forma konstrukce rozvodů po technické stránce i pro omezené prostory na stavbě nebo v technologických zařízeních nebo rozvodových skříních. Přípravek je určen pro sériovou výrobu, ale také pro použití v terénu či na stavbě.

Základní verze je vybavena nastavitelným fixačním stojanem na hlavní potrubí dimenzí 40 až 160mm, ramenem pro polohování vrtačky a svářečky a speciálními upínacími čelistmi na sedlové tvarovky odbočovacích potrubí dimenzí do 63mm.

Upínací čelisti jsou precizně uzpůsobeny buď na válcové nebo osmihranné tvarovky a jejich výměna pomocí rychloupínače je velmi rychlá a jednoduchá.

Od hlavního nástroje lze snadno odmontovat levé nebo pravé rameno fixačního stojanu, aby bylo možno svařovat v komplikovaných polohách nebo ve stísněném prostoru přímo na stavbě.

Pohyb všech upínek i montážní sady sedlových polyfúzních tvarovek je zajištěn ergonomickými klikami. Navíc lze kliku montážní sady jednoduše vyměnit za akku vrtačku a pohyb zajistit ní.

Zvláštní zmínku si zaslouží chytré upnutí svářečky a dvě nastavitelné pozice hloubky zasunutí. Jednoduché vložení a bezpečné a rychlé vyjmutí svářečky včetně centrování a automatického vysunutí ve fázi přestavení umožňuje efektivní a pohodlnou práci.

Dvě nastavitelné pozice zajišťují nejen správnou hloubku a pozici svaru, ale také kratší dráhu zasunutí a rychlejší práci.

K dispozici jsou speciální upínací čelisti pro sedlové tvarovky odbočovacích potrubí s válcovým tělem nebo osmiúhelníkovým tělem.

Na všechny komponenty se vztahuje záruka výrobce HÜRNER!

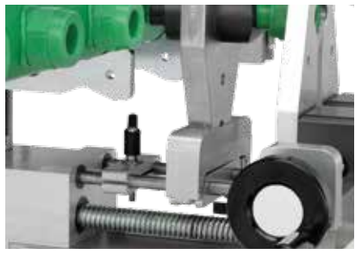

Sedlo topného tělesa a volně nastavitelné hodnoty hloubky zasunutí

Pravá a levá svorka trubek s měřící páskou

Držák na akumulátorovou vrtačku -

Základní upínací podvozek vč. volitelného příslušenství - P/N 416 000 000

Precizní výroba jednotlivých dílů až do 160/90 mm

Osmihranné svorky

Volitelné příslušenství:		
Rozšiřující sada pravá potrubní svorka/vyrovnávač, vč. měřící pásky:	P / N:	416-132-000
Rozšiřující sada levá potrubní svorka/vyrovnávač, vč. měřící pásky:	P / N:	416-131-000
Sada svorek: 2 svorky pro montáž na sedlo ven. průměr: 75 - 90 mm:	P / N:	416-125-000
Upínací souprava: 2 osmihranné upínací klíče, velikost 51:*)	P / N:	416-126-000
Upínací souprava: 2 osmihranné upínací klíče, velikost 38:*)	P / N:	416-127-000
Držák na akku vrtačku Ø 62 mm:	P / N:	416-128-000
Stopky pro správu časů svařování:	P / N:	219-000-029
Vrtací hlavy k otevření v sedle trubky:	průměr 20 - 90 mm (velikosti na vyžádání)	
Vyhřívací hrdla a hrdla pro kování na sedle:	průměr 20 - 90 mm (velikosti na vyžádání)	

*) Jiné velikosti na vyžádání